Общий вид

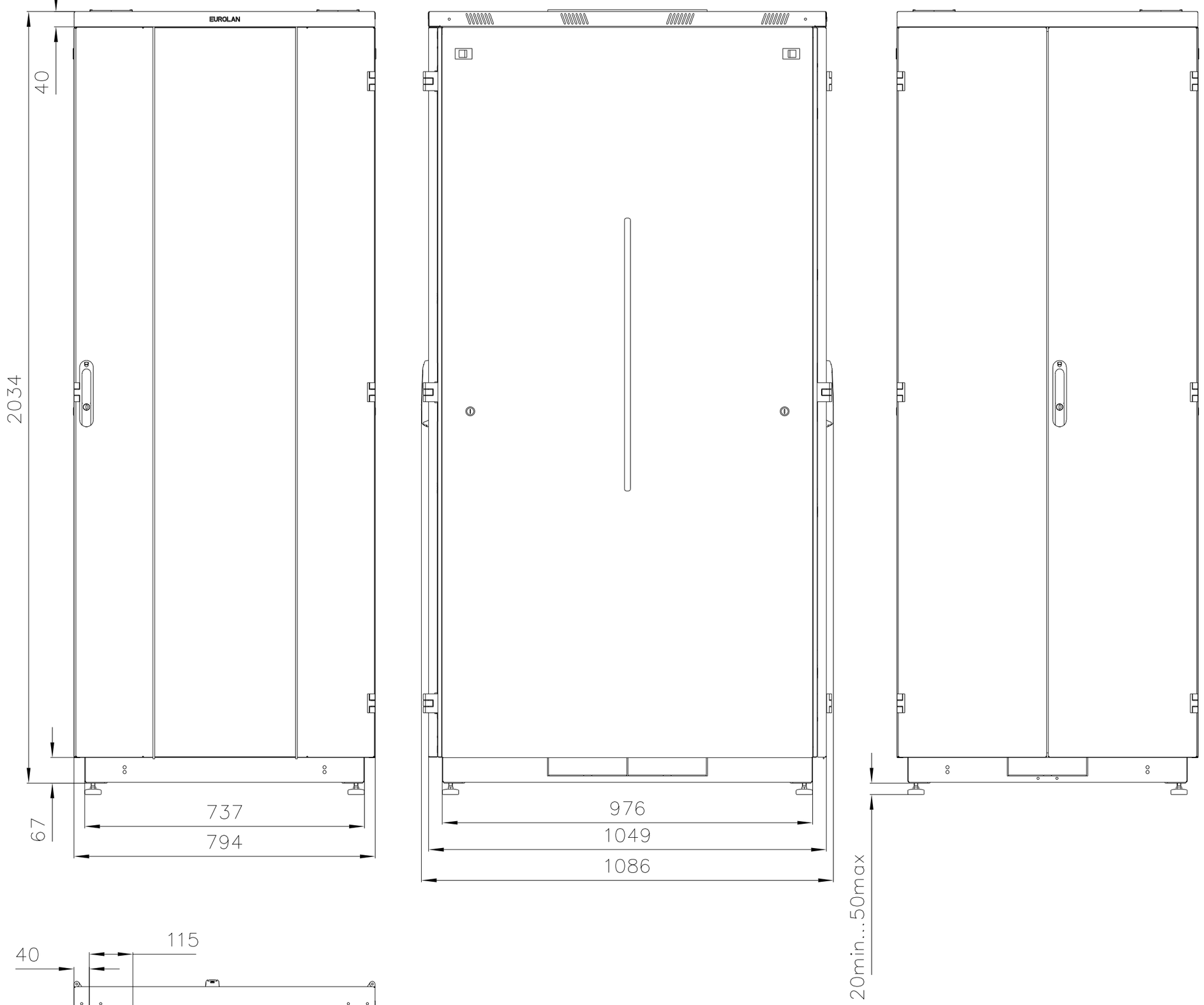

Вид каркаса

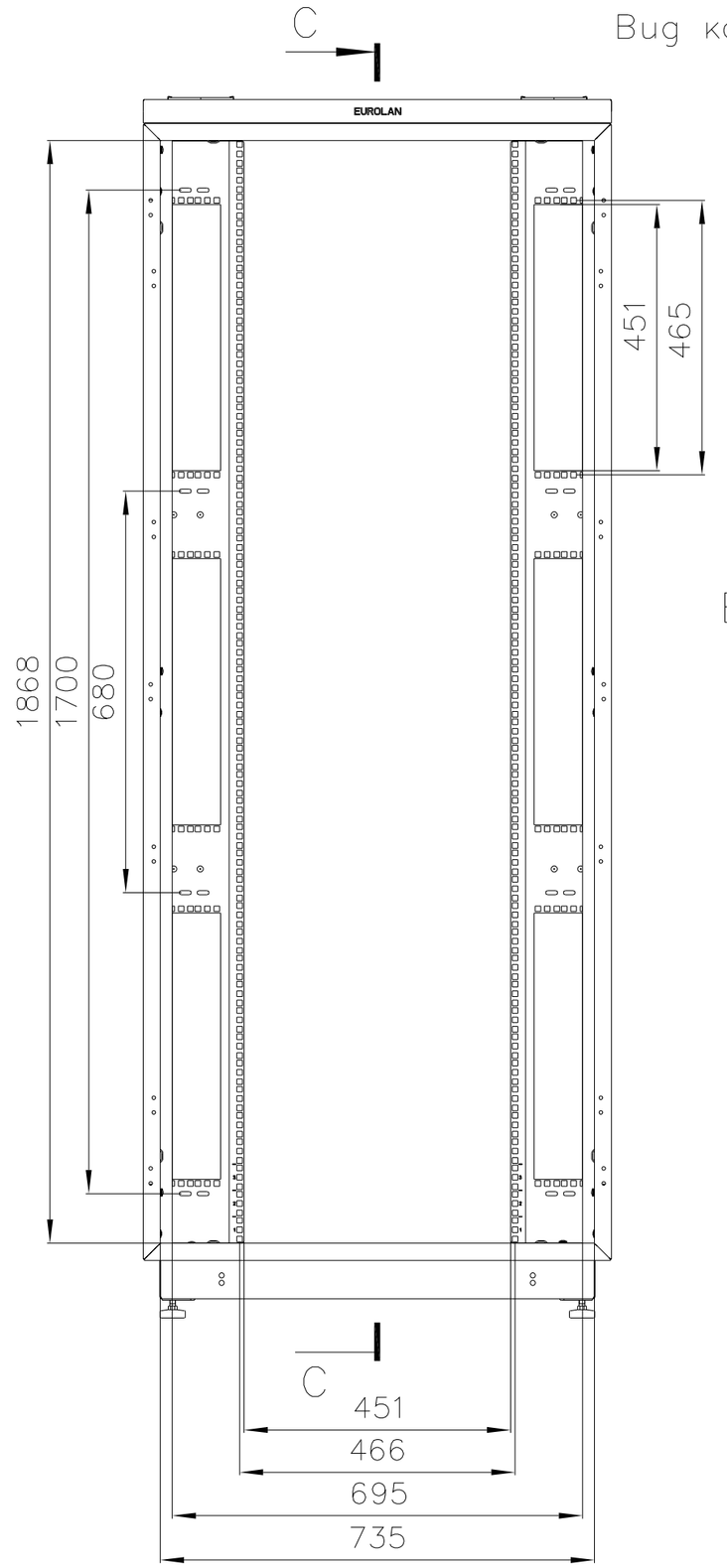

C–C

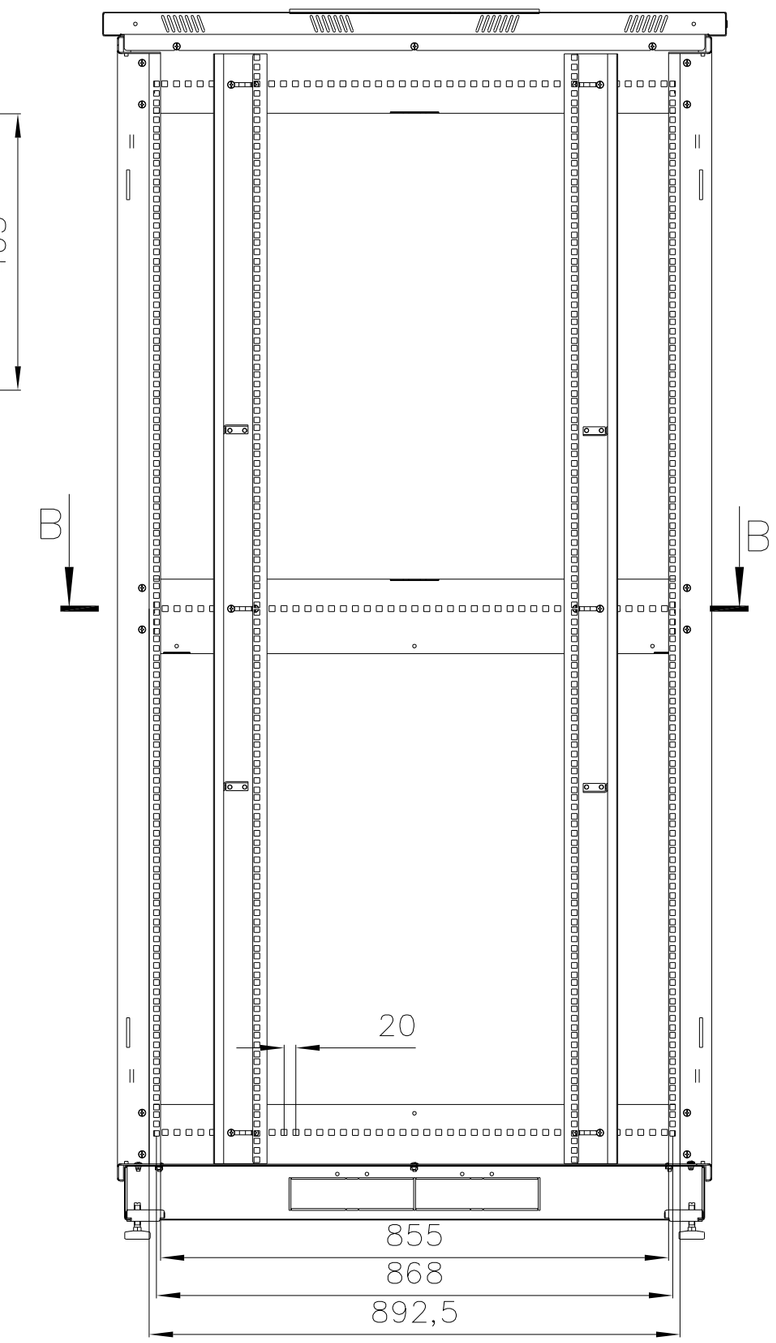

B–B

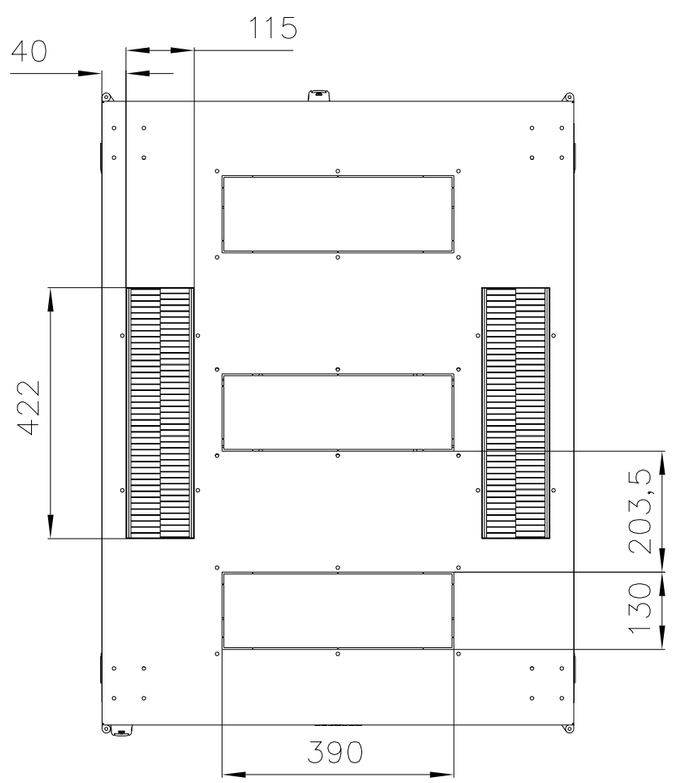

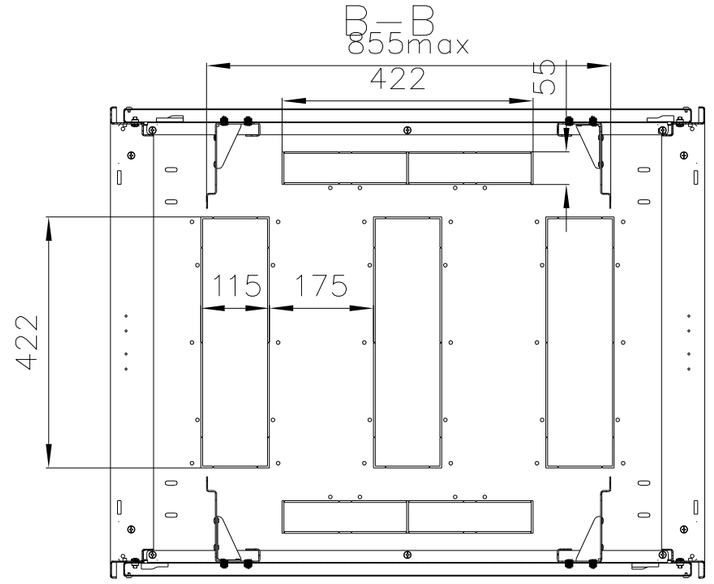

Изм	Лист	N докум.	Подп.	Дата	Шкаф 60F–42–8A–31BL	Лит.	Масса: 234.7 / Масштаб: 1:10
Разраб.						Лист 1	Листов 1
Пров.						EUROLAN	
Т. контр.							
Н. контр.							
Утв.							

Перв. примен. | Справ. N | Подп. и дата | Инв.N дубл. | Взам. инв.N | Подп. и дата | Инв.N

Копировал: Формат