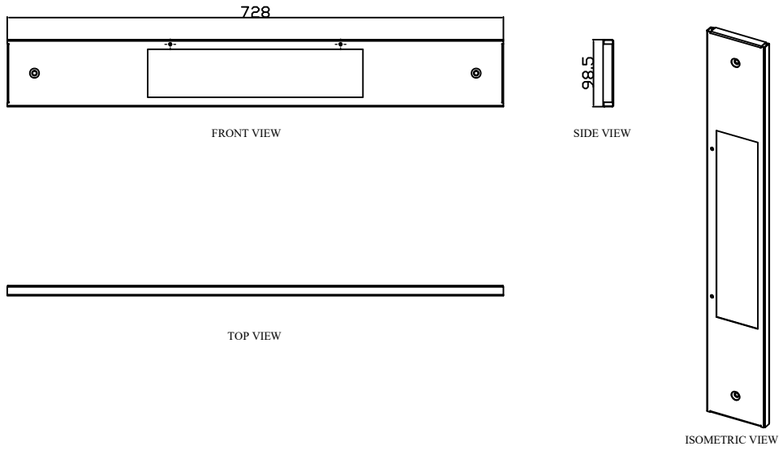

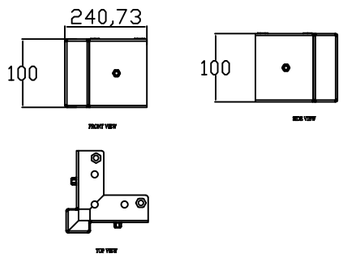

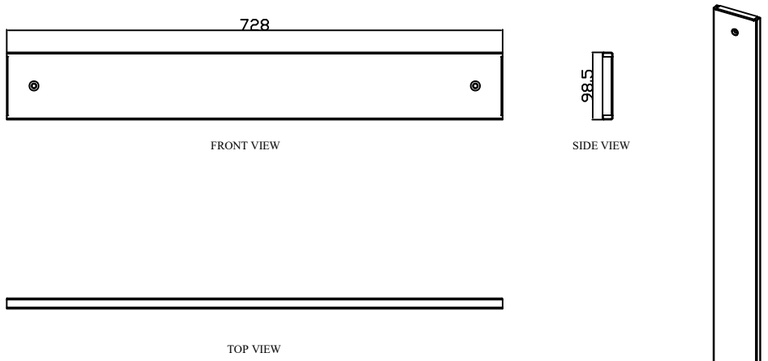

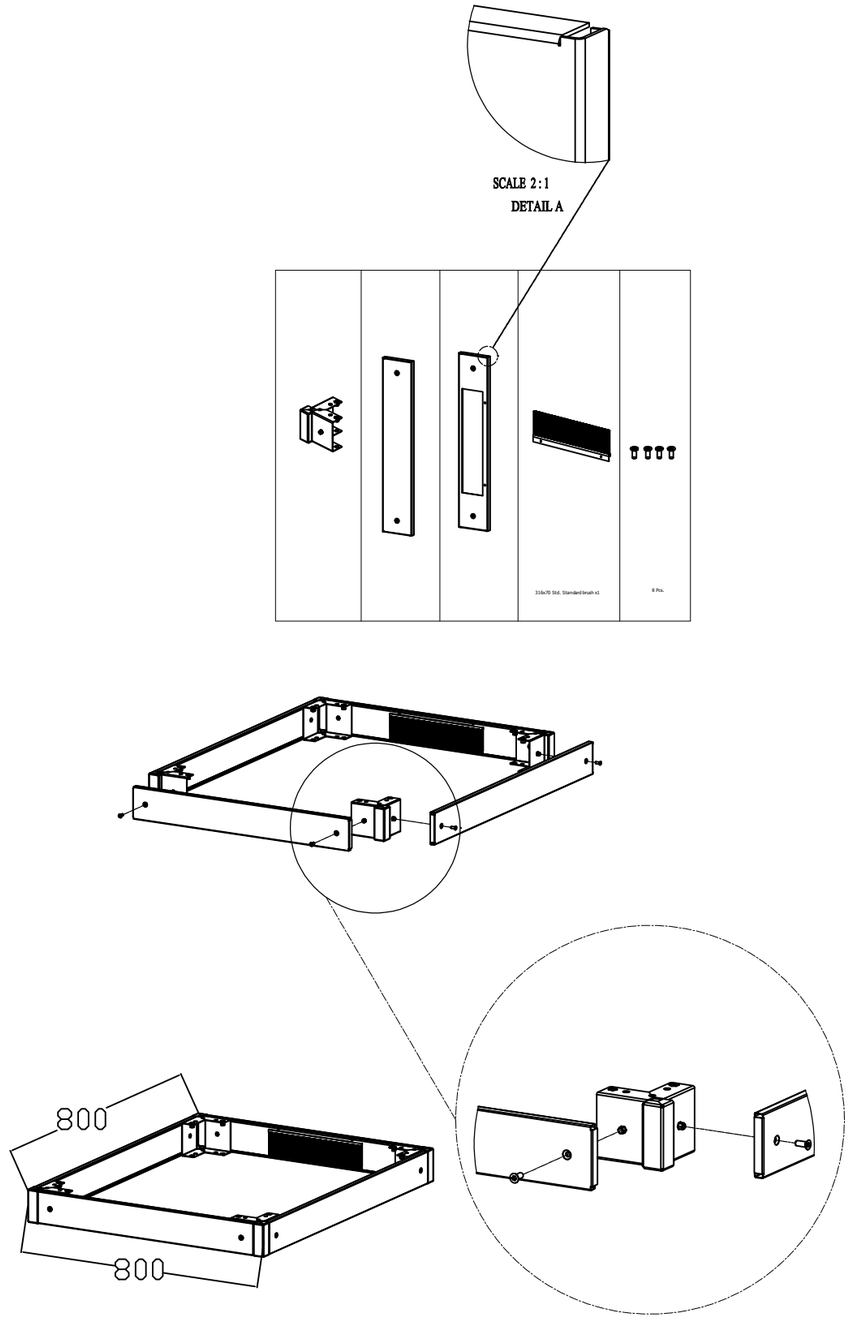

					60A-07-88-21BL			
Изм	Лист	N докум.	-	Дата				
Разраб.						0		4
Пров.								
Т.контр.						Лист 1	Листов	
						EUROLAN CONNECT IT		
Н.контр.								
Утв.								

Перв. примен.

Справ. N

Подп. и дата

Подп. и дата

Копировал:

Формат А3