60A-12-03-11BL

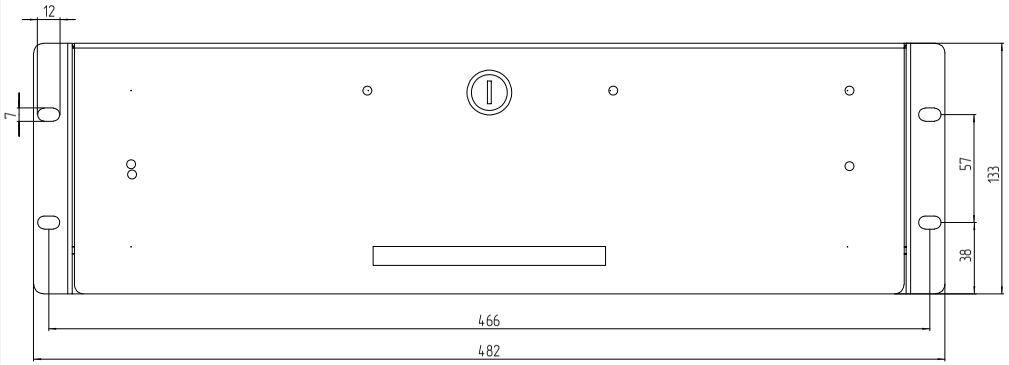

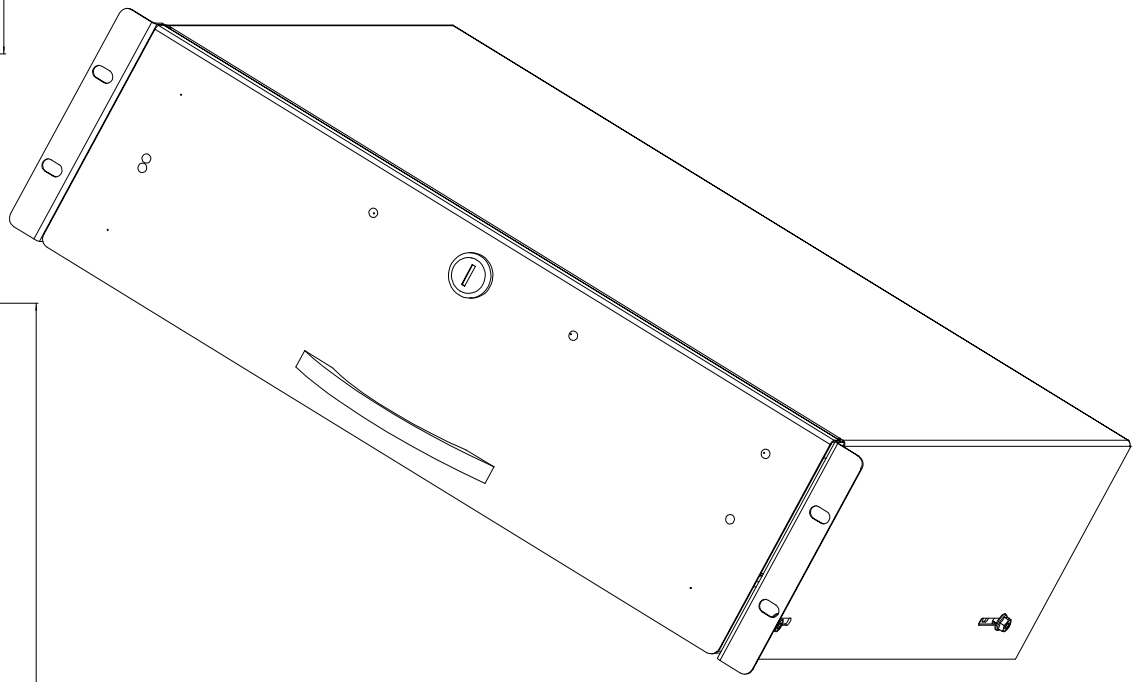

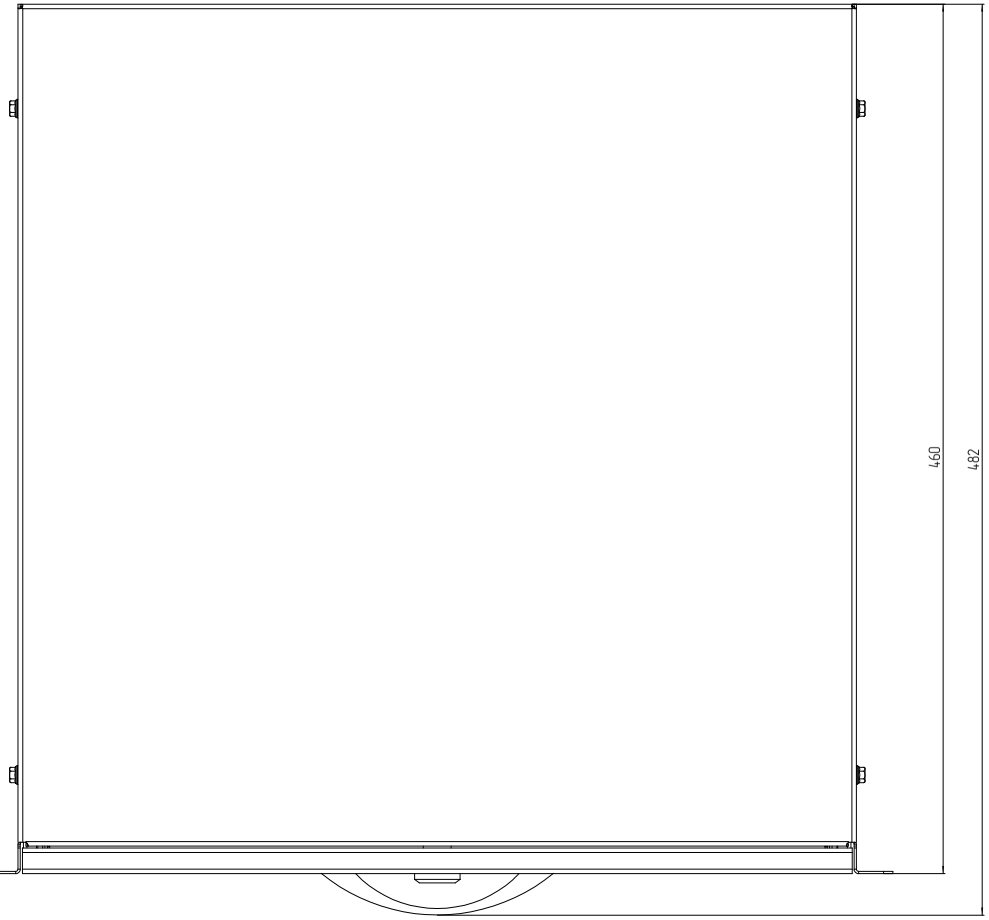

					Имя файла модели	A_330_01_POLKA_60A_12_03_11BL
					Имя файла чертежа	D_INFO_60A-12-03-11BL
					60A-12-03-11BL	
Изм	Лист	N докум.	Подп.	Дата	Ящик выдвижной 60A-12-03-11BL	Лит. 0 / Масса 9,009 / Масштаб 12
Разраб.						Лист 1 / Листов 1
Пров.						
Т.контр.						EUROLAN
Н.контр.						
Утв.						

Перв. примен. | Справ. N | Подп. и дата | Инв.N дубл. | Взам.инв.N | Подп. и дата | Инв.N подл.

Копировал | Формат A2