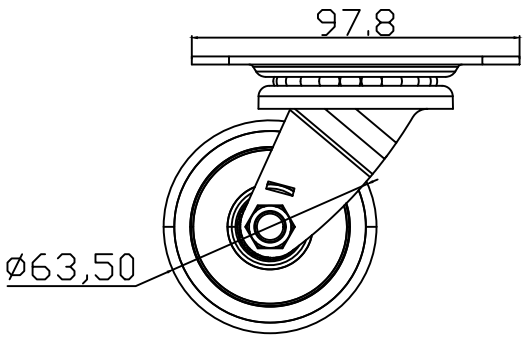

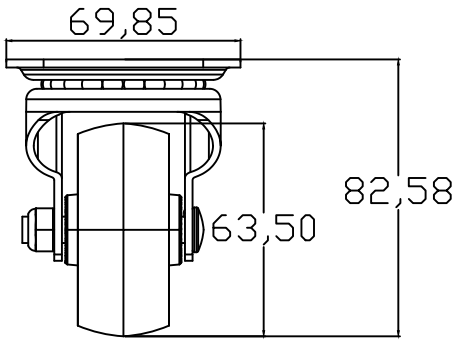

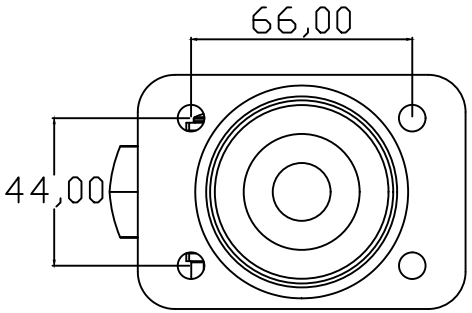

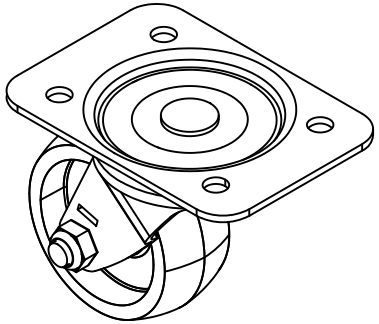

1.Dimensions are in mm.
2.Castor set without break, 1 set=4pcs.

					60A-26-01-21BL	Лит.		
Изм	Лист	N докум.	Подп.	Дата		0		4
Разраб.						Лист 1	Листов	
Пров.								
Т.контр.						EUROLAN CONNECT IT		
Н.контр.								
Утв.								

Перв. примен.

Справ. N

Подп. и дата

Инв. N дубл.

Взам. инв. N

Подп. и дата

Инв. N подл.

Копировал:

Формат А3