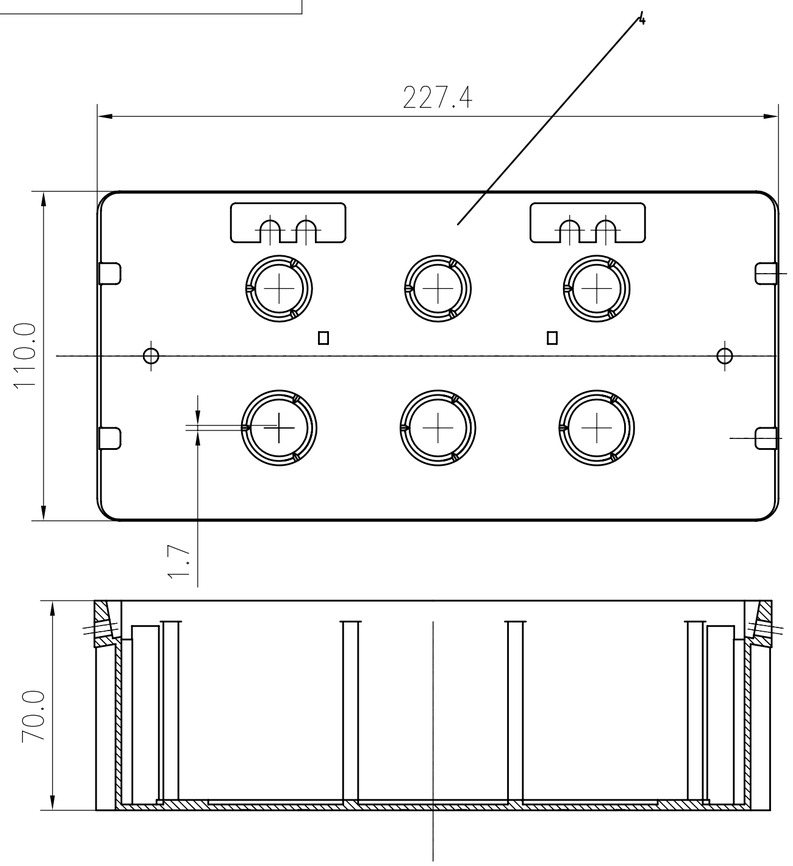


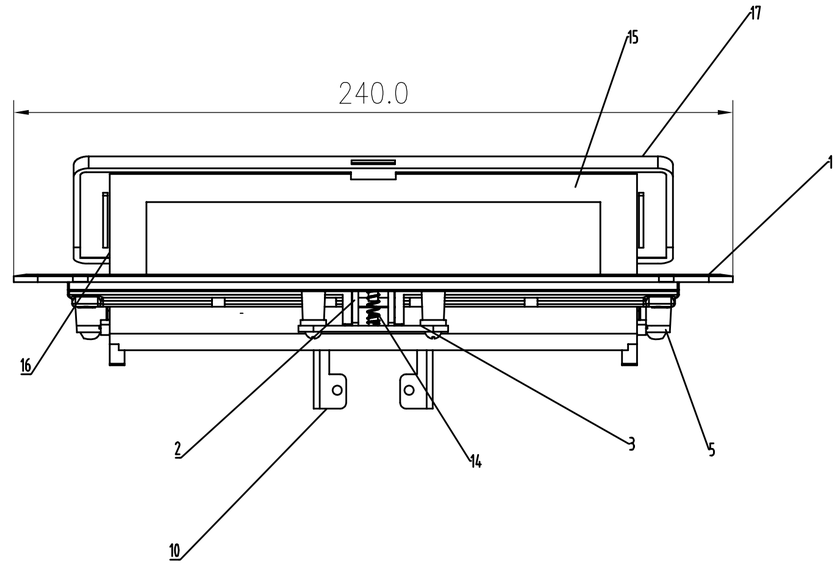


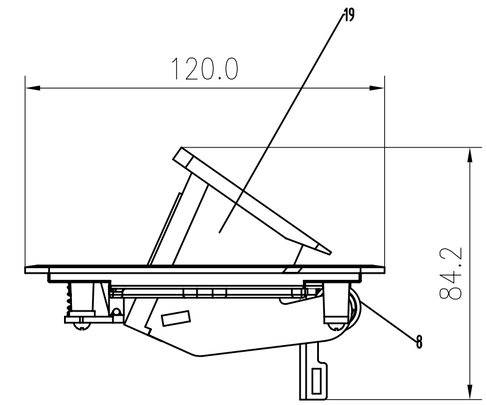


Технические требования:
1. Проверка и испытания изделия проводятся в соответствии со стандартом GB16915.1-1997
2. Внешний вид изделия должен соответствовать спецификации CHT.599.006
3. Демпфирующие элементы покрываются серебристым гальваническим покрытием, остальные оцинкованные детали - трехвалентным цветным покрытием
4. После сборки крышка, панели и приводной механизм должны находится в одной плоскости
5. Работа механизма должно быть плавной, без заедаемой и задержек
6. При хранении и транспортировке изделие необходимо беречь от ударов, падений, коррозий и прямых солнечных лучей
7. Все винты изготавливаются из материала Fe/Ep, Zn (оцинкованная сталь, класс покрытия 7)

Электрические характеристики:
1. Номинальное напряжение: 250В
2. Номинальный ток: 10 А
3. Частота: 50 Гц

Механические характеристики:
1. Механический срок службы: ⩾ $6\times10^9$ циклов
2. Диапазон температур: -20°C до +60°C
3. Испытание солевым туманом: 24 часа
4. Электрическая прочность: 2000В, 50 Гц
5. Изоляционное сопротивление ⩾ 100 МОм

| № п/п | Наименование | Количество | Материал |
|---|---|---|---|
| 10 | Кронштейн клеммы подключения | 1 | DC01T 0.2 |
| 9 | Пружина демпфера | 2 | 65 Mn |
| 8 | Внутренняя втулка демпфера | 2 | ZAl-1 |
| 7 | Корпус демпфера | 2 | ZAl-1 |
| 6 | Винт M3×5 | 6 | Класс L.8 |
| 5 | Прижимная пластина кронштейна | 1 | PC |
| 4 | Основание корпуса | 1 | ABS |
| 3 | Прижимная пластина механизма | 1 | ZAl-1 |
| 2 | Приводной механизм | 1 | ZAl-1 |
| 1 | Панель | 1 | ZAl-1 |

| № п/п | Наименование | Количество | Материал |
|---|---|---|---|
| 21 | Правая боковая панель кронштейна | 1 | PC |
| 20 | Пружинная шайба M4 | 5 | 65 Mn |
| 19 | Крышка | 1 | ZA4-1 |
| 18 | Левая боковая панель кронштейна | 1 | PC |
| 17 | Монтажная пластина | 1 | PC |
| 16 | Пружина механизма | 1 | 65 Mn |
| 15 | Шайба M4 | 2 | Класс 4.8 |
| 12 | Винт M4×8 | 2 | Класс 4.8 |
| 11 | Винт M3×4 | 8 | Класс 4.8 |

Перв. примен.

Подп. и дата

Инв.N дубл.

Взам. инв. N

Подп. и дата

Инв.N подл.

| Изм | Лист | N докум. | Подп. | Дата |
|---|---|---|---|---|

# 27T-00-02SL
# Общий чертеж

| | | | |
|---|---|---|---|
| Разраб. | | Лит. | Масса / Масштаб |
| Пров. | | 0 | 1:2 |
| Т. контр. | | Лист 1 | Листов 1 |
| Утв. | | | |