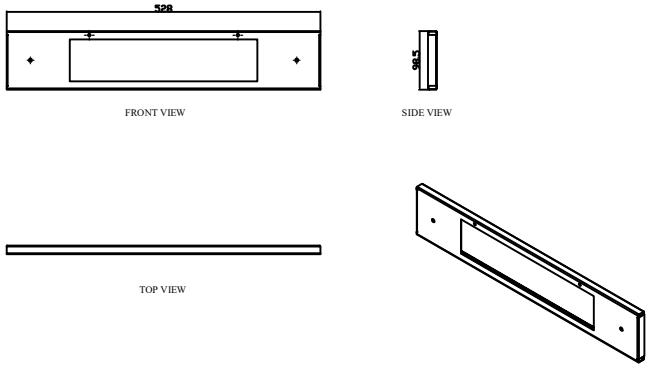

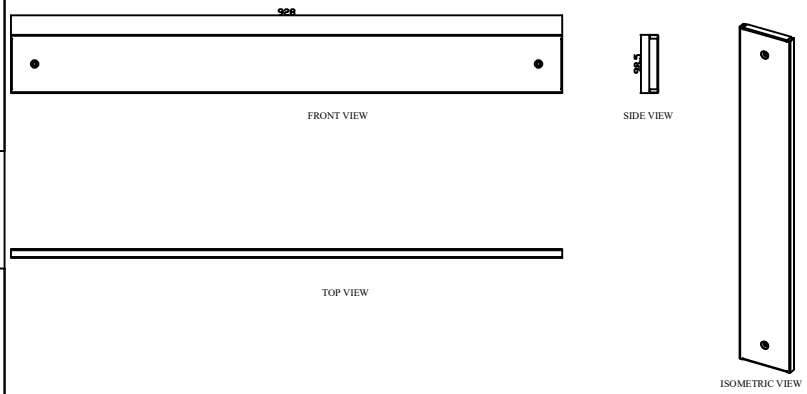

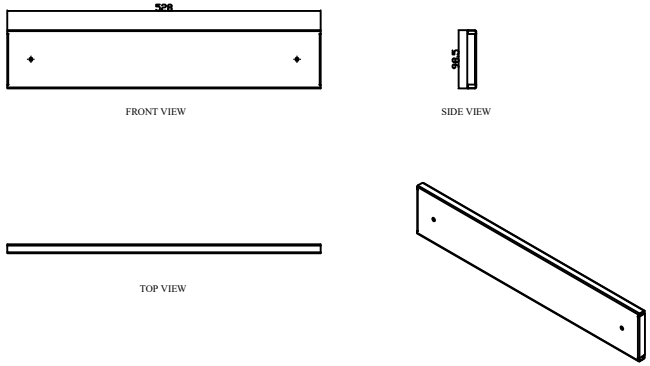

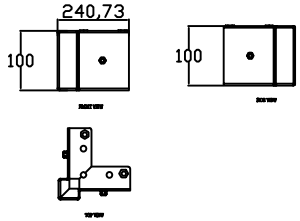

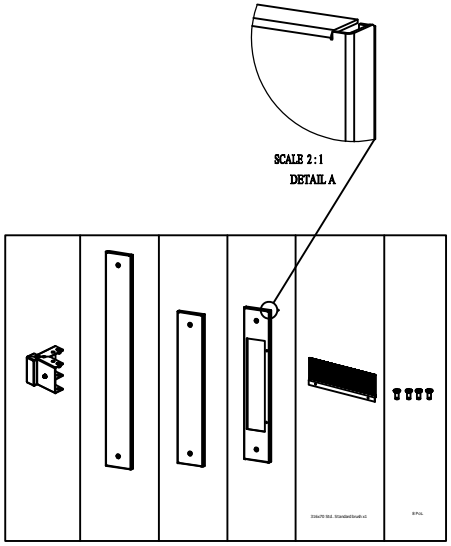

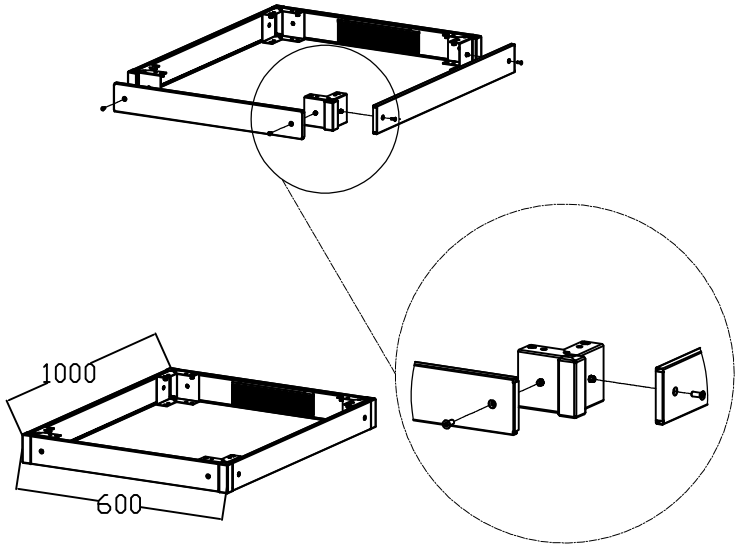

					60A-07-6A-21BL			
Изм	Лист	N докум.		Дата		0		4
Разраб.						Лист 1	Листов	
Пров.								
Т.контр.								
						EUROLAN CONNECT IT		
Н.контр.								
Утв.								

Перв. примен.

Справ. N

Подп. и дата

Подп. и дата

Копировал:

Формат А3